flexiforce FF
innovations for overhead doors

# 2400-90SN Ablak

## Képek:

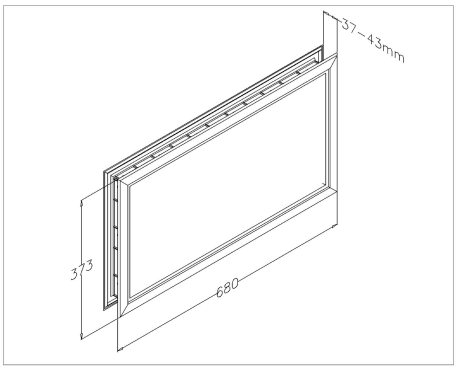

## Leírás:

| | |
|---|---|
| - Alkategória | : 04. IND |
| - IND/RES | : IND |
| - Teljes csomag mennyiség | : 52 |
| - Egység | : Szett (1) |
| - Tömeg / egység | : 1,7kg |
| - Anyag | : Műanyag |
| - Szín | : Fekete |
| - Magasság | : 373mm |
| - Szélesség | : 680mm |
| - Termékcsalád | : a 066 |
| - Panelvastagság | : 40mm - 45mm |
| - Hővezető képesség | : K-érték = 2,8 W/m2K |
| - Kereskedelmi megnevezés | : 680x373 mm. Cut-out size: 650x345 mm. |
| - Műszaki leírás | : Az ablak 3 és mm-es akril üvegezéssel ellátott. A külső keret butil tömítést tartalmaz. |