flexiforce FF
innovations for overhead doors

USA-B Cuscinetto a sfera

Immagini:

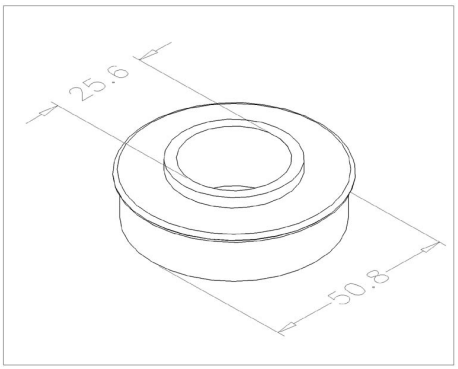

Descrizione:

- Sottocategoria	: 01. Sfera
- Industriale/Residenziale	: Entrambi
- Imballaggio completo	: 200
- Unità	: Unita (1)
- Peso / Unità	: 0,11kg
- Materiale	: Acciaio zincato
- Famiglia prodotti	: a 002
- Diametro interno	: 1" (25,4mm)
- Descrizione tecnica	: Cuscinetto adatto al installazione nelle piastre di sospensione oppure nei mandrini fissi delle molle